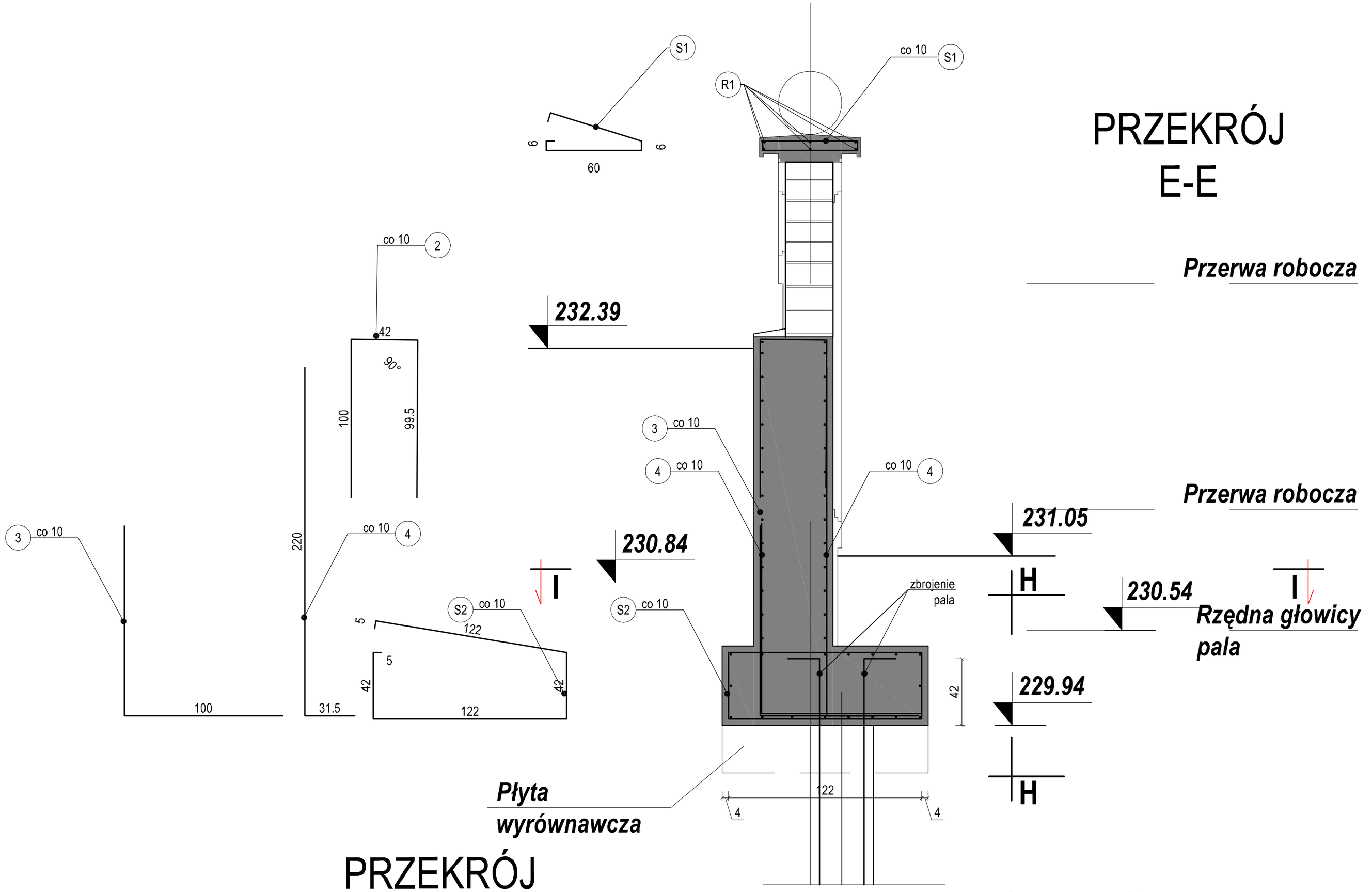

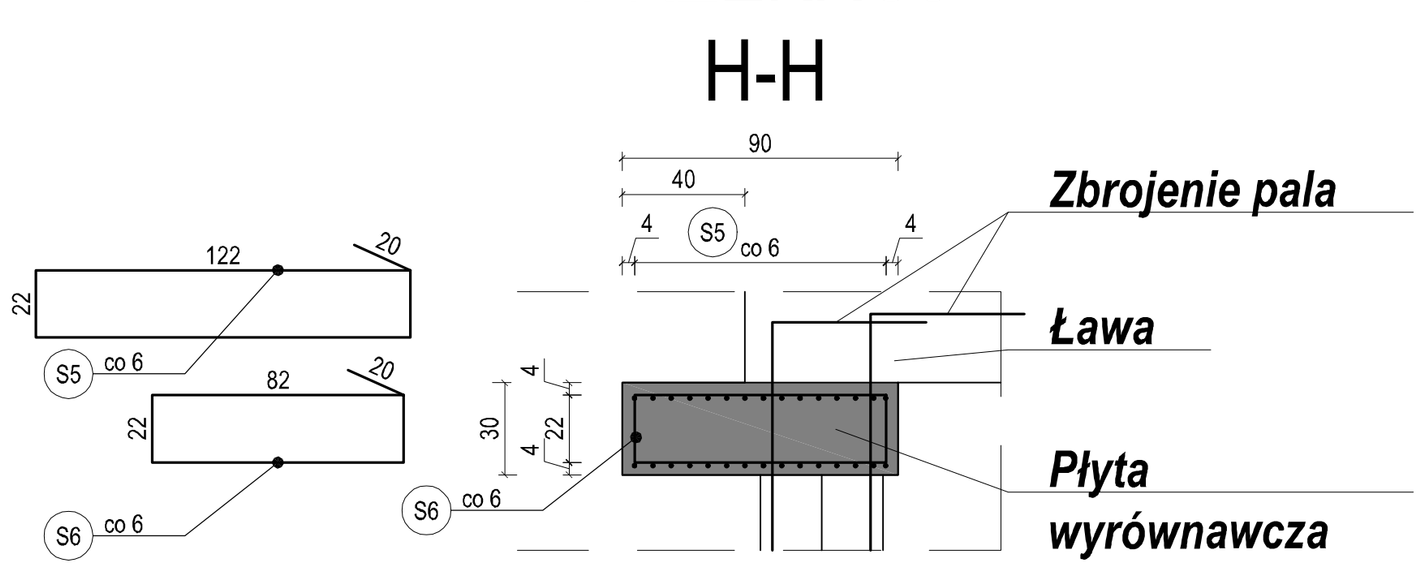

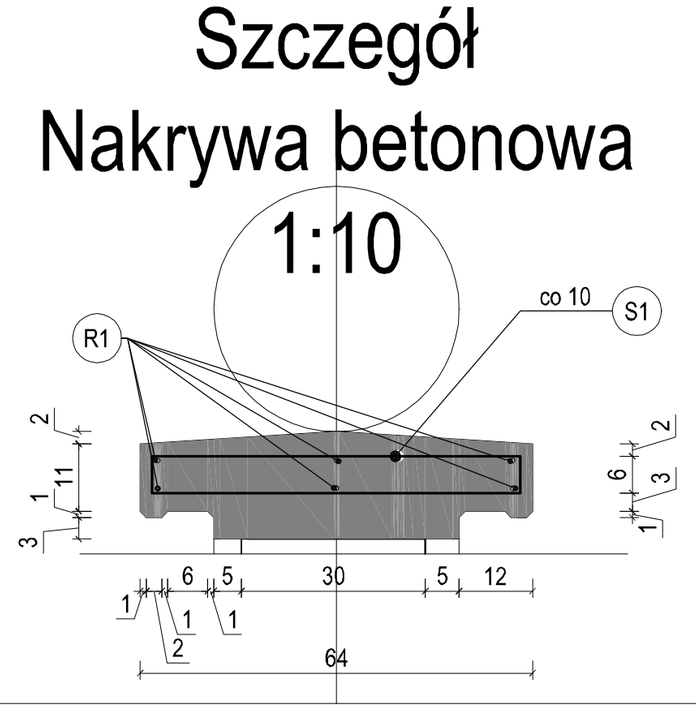

UWAGA:

1. Wykonano na podstawie inwentaryzacji. W przypadku wystąpienia różnic należy niezwłocznie skontaktować się z projektantem.
2. Ze względu na punktowe rozpoznanie gruntu należy kontrolować parametry podczas wykonania pali. W przypadku wystąpienia różnic należy niezwłocznie skontaktować się z projektantem.
3. Nie ogranicza się wykonawcy technologii wykonania posadowienia palowego. Na schemacie podano charakterystyczne wartości sił występujące w miejscu przecięcia poszczególnych osi pionowych i poziomych z dołem lawy fundamentowej.
4. Elementy architektoniczne na konstrukcji należy odtworzyć zgodnie z inwentaryzacją.
5. Zaleca się rozpoczęcie prac od osi M'

Materiały

Beton konstrukcyjny	C30/37
Beton podkładowy	C10/12
d_{min}	16 mm
Otulina części podziemnych	40 mm
Otulina	25 mm
Stal zbrojeniowa	RB500
Hydroizolacja	mineralna/bitumiczna
W-wa poślizgowa	folia PE 0,5mm

TEL. 032/ 286-44-76
UL. BYTOMSKA 54
42-672 WIESZOWA
ARKONA

	IMIĘ I NAZWISKO	NR UPR.	SPECJALNOŚĆ	PODPIS	DATA
PROJEKTANT	mgr inż. arch. Ariana Gano- Kotula	953/92	architekto-niczna		04. 2019r.
OPRACOWANIE	mgr inż. Michael Pamuła				

OBIEKT	Mur oporowy i schody przy wejściu do Parku, ul. Dubiela, 41-800 Zabrze		
INWESTOR	Miasto Zabrze, ul. Powstańców Śl. 5-7, 41-800 Zabrze	SKALA	1:20
TEMAT	Projekt przebudowy muru oporowego i schodów przy wejściu do Parku im. Poległych Bohaterów przy ul. Dubiela w Zabrzu.	BRANŻA	Konstr.
NAZWA RYSUNKU	PROJEKT BUDOWLANY - RYSUNEK ZBROJENIA ŚCIAN	NR RYS.	K-3